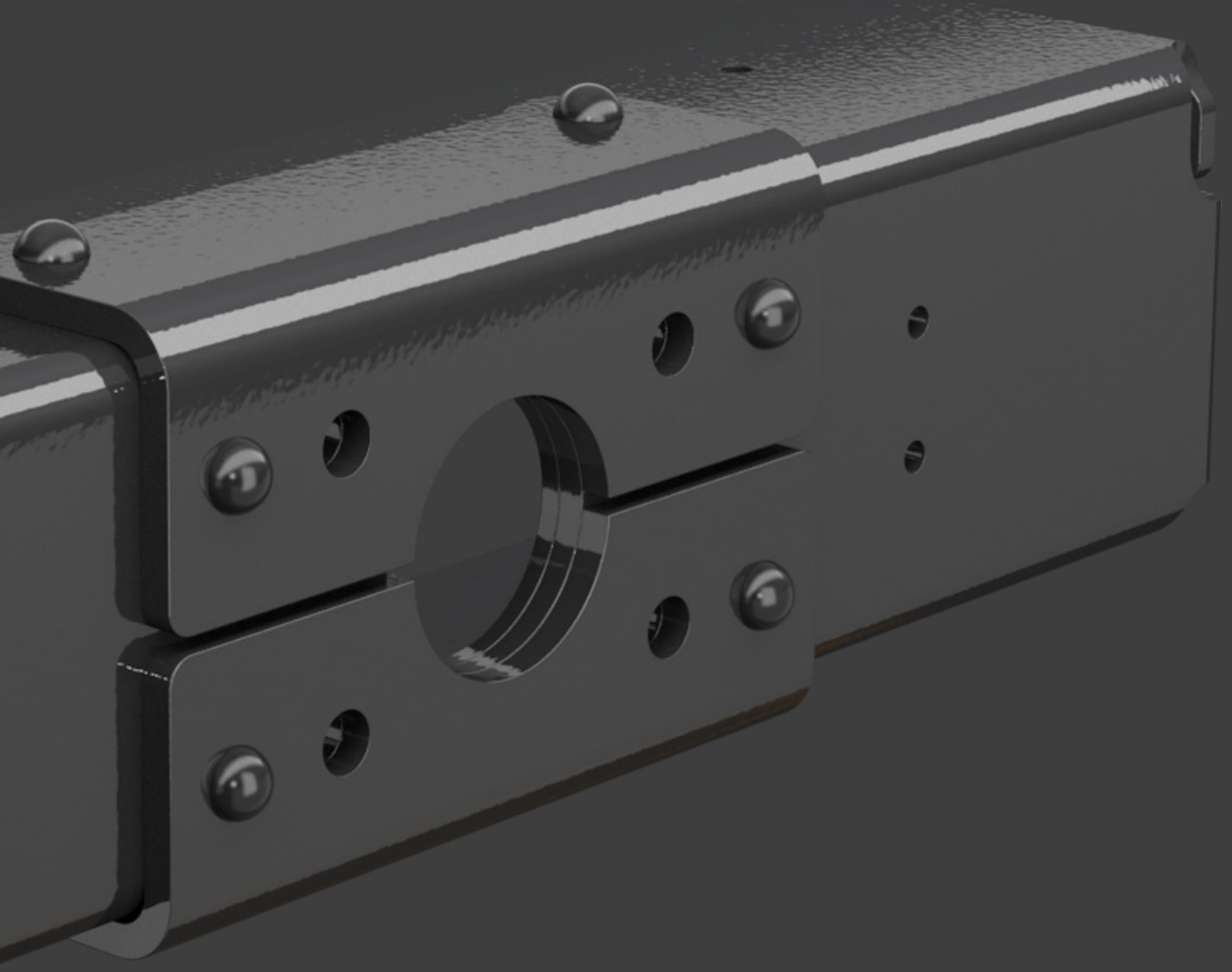

2024

Riktlinjer för inspektion och service

Dragbalkar och gavlar

VBG

Allmän information

Allmänt
De komponenter som används för sammankoppling av bil och släpfordon utsätts, även vid normal användning, för mycket höga påkänningar. Regelbunden service och underhåll är en förutsättning för att balksystemet skall fungera väl under hela sin livslängd.
Längden på serviceintervallen beror på typ av släpfordon, laster, väg- och klimatförhållanden mm. Servicen kan lämpligen utföras i samband med övrig översyn av fordonet, exempelvis varje 60 000 eller 90 000 km alternativt årligen.
Om den dagliga översynen eller säkerhetskontrollen visar att produktens funktion är nersatt skall service genomföras omedelbart.
Att någon av produktens funktionsbegränsningar överskridits är en indikation på att även övriga delar kräver service.
Kontrollera att alla typskyltar, varnings- och informationsdekaler är läsbara och ej övermålade, bortspolade eller på annat sätt skadade. Oläsbara dekaler skall bytas ut och kan beställas från VBG Truck Equipment.

Om dragbalken har skadats på grund av exempelvis överknytning, dikeskörning, påbackning eller påkörning skall dragbalken med gavlar bytas.

Följ alltid VBG:s anvisningar och fordonstillverkarens påbyggnadsanvisningar.

Riktlinjer för inspektion och service Dragbalkar och gavlar 2024
© VBG GROUP TRUCK EQUIPMENT AB
Utgåva e, 2024-06-01

Mångfaldigande av innehållet i denna publikation, helt eller delvis, är förbjudet utan skriftligt medgivande av VBG GROUP TRUCK EQUIPMENT AB.
Förbudet gäller varje form av mångfaldigande i alla typer av medier, inklusive elektroniska sådana.

Symbolförklaring

Allvarlighetsgrad
3 = STOPP för fortsatt användning.
2 = Åtgärda snarast, inom 4 veckor.
1 = Åtgärda vid tillfälle eller vid nästa service. Högst 1 år.

		Moment (Nm)	
Dimension	Kvalitet	Fläns	Bricka
M14	8.8	140	125
M14	10.9	163	
M16	8.8	210	195
M16	10.9	250	290
M27			600-650
Föreskrivna åtdragningsmoment gäller för skruvsatser levererade från VBG Group Truck Equipment AB.			

Innehållsförteckning

Allmänt dragbalkar och gavlar 4
Dragbalk/gavel CMS 63V EU/CMS DBI.....6
Dragbalk CMS 63V och CMS DBI 6
Dragbalk DBI 150.....6

Kontrollpunkt	Symptom	Fel
Dragbalk gavel kopplingsystemet	Bucklor, veck vridna/böjda, spruckna gavlar/dragbalkar. Deformerade knytningsindikatorer. Svetslagningar. Märken efter riktningsarbeten så som värmepåverkade zoner.	Skadad/deformerad dragbalk och/eller gavel.
Dragbalk gavel kopplingsystemet	Glidmärken invid skruvförband dragbalk/ gavel/bilram. Rost vid skruvskallar/ muttrar. 	Lösa skruvförband mellan bilram/gavel och/eller gavel/dragbalk.
Dragbalk gavel kopplingsystemet	Färgsläpp, rostfärgning av detaljen, flagor av rost, porositeter.	Rost på detaljer såsom ”Gravrost” och ”Ytrost”.

Kontrollmetod	Krav, slitagegränser, etc.	① ② ③ Anvisning för åtgärd
Kontrollera visuellt fastsättning och ev. skador som t.ex. -Glidmärken mellan dragbalk/gavel, gavel/bilram eller dragbalk/bilram efter överbelastning. -Mät upp ev. deformationer på dragbalk eller gavel. -Sprickor, störst risk för sprickbildning är i närheten av bockradier, svetsar och hålkanter. 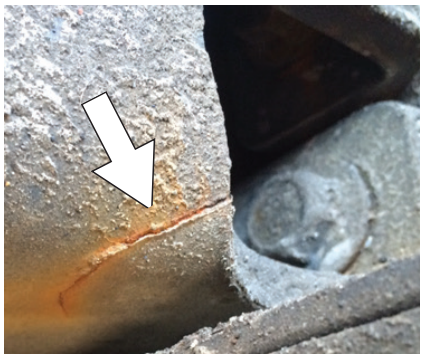	Generellt är inga deformationer tillåtna. Avvikelse från teoretisk yta/form större än angivna mått nedan betraktas som deformation. Deformation på fläns, max 2 mm på mätsträcka 100 mm. Buckla på plan yta, A = max 3 mm djup på min. diameter 100 mm. Sprickor, svetslagning eller riktning är inte tillåten. 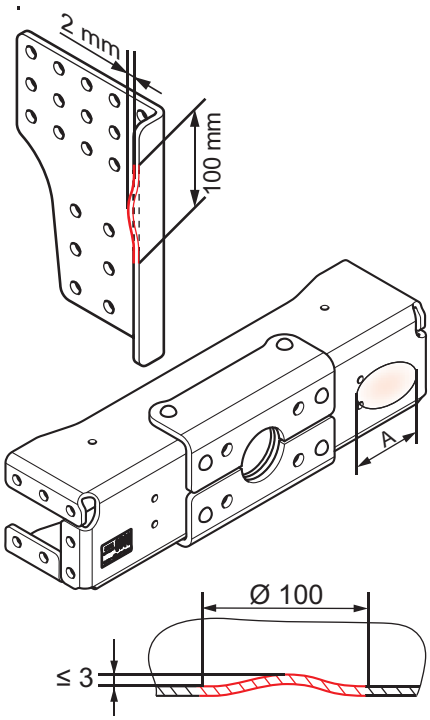	③ Vid en ev. spricka skall körningen med efterfordon avslutas omgående och skadade delar bytas ut. ② Vid deformation, riktning eller svetslagning skall skadade delar bytas ut.
Var vaksam på smällande/knäppande ljud alternativt ryckningar vid körning med släp. Var uppmärksam på om rost förekommer kring skruvskallar och även hål där skruv eventuellt har suttit. Kontrollera om någon rörelse har förekommit i skruvförband. Kontrolldrag till föreskrivet åtdragningsmoment enligt tabell sidan 2.	Ingen rörelse tillåts och ingen rotation får förekomma vid kontrolldragningen till föreskrivet åtdragningsmoment. Inga sprickor får förekomma. Föreskrivna åtdragningsmoment gäller för skruvsatser levererade från VBG GROUP TRUCK EQUIPMENT AB.	② Vid eventuell rörelse eller för lågt åtdragningsmoment skall delarna demonteras och kontrolleras. Föreligger synliga skador, skall dessa delar bytas ut. När delarna varit demonterade skall efterdragning ske efter 2500 km körning.
Kontrollera visuellt. ”Gravrost”, speciell uppmäksamhet skall riktas mot insidan av hålrum och delvis slutna utrymmen. Konstaterade angrepp av ”gravrost” undersöks med hacka och stålborste.	”Gravrost” får ej förekomma. Gravrost = rostflagor som lossnat eller som kan knackas loss från grundmaterialet och/eller porositeter som går ned i grundmaterialet tillåts inte.	③ Vid gravrost skall skadade delar bytas ut. Ingen svetslagning får förekomma.

Kontrollpunkt	Symptom	Fel
Dragbalk gavel kopplingsystemet	Rörelse i området kring skruvförband dragbalk/gavel/tvärbalkar/bilram. Missfärgning kring skruvförbanden, märken efter microrörelse, ingen smuts eller damm förekommer intill överlappsplåtar, skruvskallar etc. eller större glidmärken.	Lösa skruvförband mellan bilram/ tvärbalkar/gavel och/eller gavel/dragbalk p.g.a. missad efterdragning och/eller knytningsskador.
Dragbalk CMS 63V och CMS DBI Skruvförband.	Rörelse i området kring skruvförband bildel/gavel/tvärbalkar/bilram.	Undermonterad bildel: Lösa skruvförband mellan bilram/ tvärbalkar/gavel och/eller gavel/bildel. Centralmonterad bildel: Lösa skruvförband bildel/U-balk och/ eller U-balk/bilram.
Dragbalk DBI 150 Fot/tvärrör.	Smällande och/eller knäppande ljud. Missfärgning av rostvatten.	Glapp eller lös fot mot tvärrör.

Kontrollmetod	Krav, slitagegränser, etc.	① ② ③ Anvisning för åtgärd
Var vaksam på smällande/knäppande ljud alternativt ryckningar vid körning med släp. Var uppmärksam på om rost förekommer kring skruvskallar och även hål där skruv eventuellt har suttit. Kontrollera om någon rörelse har förekommit i skruvförband. Kontrolldrag till föreskrivet åtdragningsmoment enligt tabell sidan 2. 	OBS! Inga deformationer från någon typ av överbelastning tillåts såsom påbackning, dikeskörning, överknytning etc. Ingen rörelse tillåts och ingen rotation får förekomma vid kontrolldragningen till föreskrivet åtdragningsmoment. Föreskrivna åtdragningsmoment gäller för skruvsatser levererade från VBG GROUP TRUCK EQUIPMENT AB.	② Vid eventuell rörelse eller för lågt åtdragningsmoment ökar risken för sprickbildning och delarna skall demonteras och kontrolleras. Föreligger synliga skador, skall dessa delar bytas ut. När delarna varit demonterade skall efterdragning ske efter 2500 km körning. 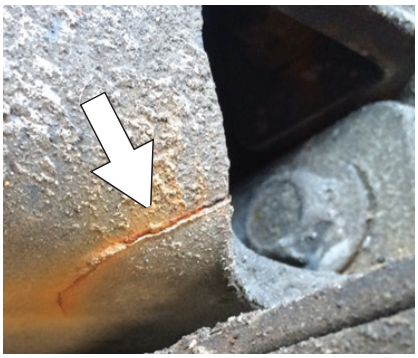
Kontrolldrag till föreskrivet åtdragningsmoment enligt tabell sidan 2.	Ingen rörelse tillåts och ingen rotation får förekomma vid kontrolldragningen till föreskrivet åtdragningsmoment. Föreskrivna åtdragningsmoment gäller för skruvsatser levererade från VBG GROUP TRUCK EQUIPMENT AB.	② Vid eventuell rörelse eller för lågt åtdragningsmoment ökar risken för sprickbildning och delarna skall demonteras och kontrolleras. Föreligger synliga skador, skall dessa delar bytas ut. När delarna varit demonterade skall efterdragning ske efter 2500 km körning.
Bromsa släpet och kör bil fram/tillbaks. Lyssna efter klapprande ljud. Kontrollera visuellt eventuell rörelse.	Inget glapp tillåts.	① Vid glapp, byt ut skadade delar. ② Kontrollera att slutbalkar finns monterade. Finns inte slutbalkar ska dessa monteras.

The strong connection

MEMBER OF VBG GROUP

www.vbg.eu