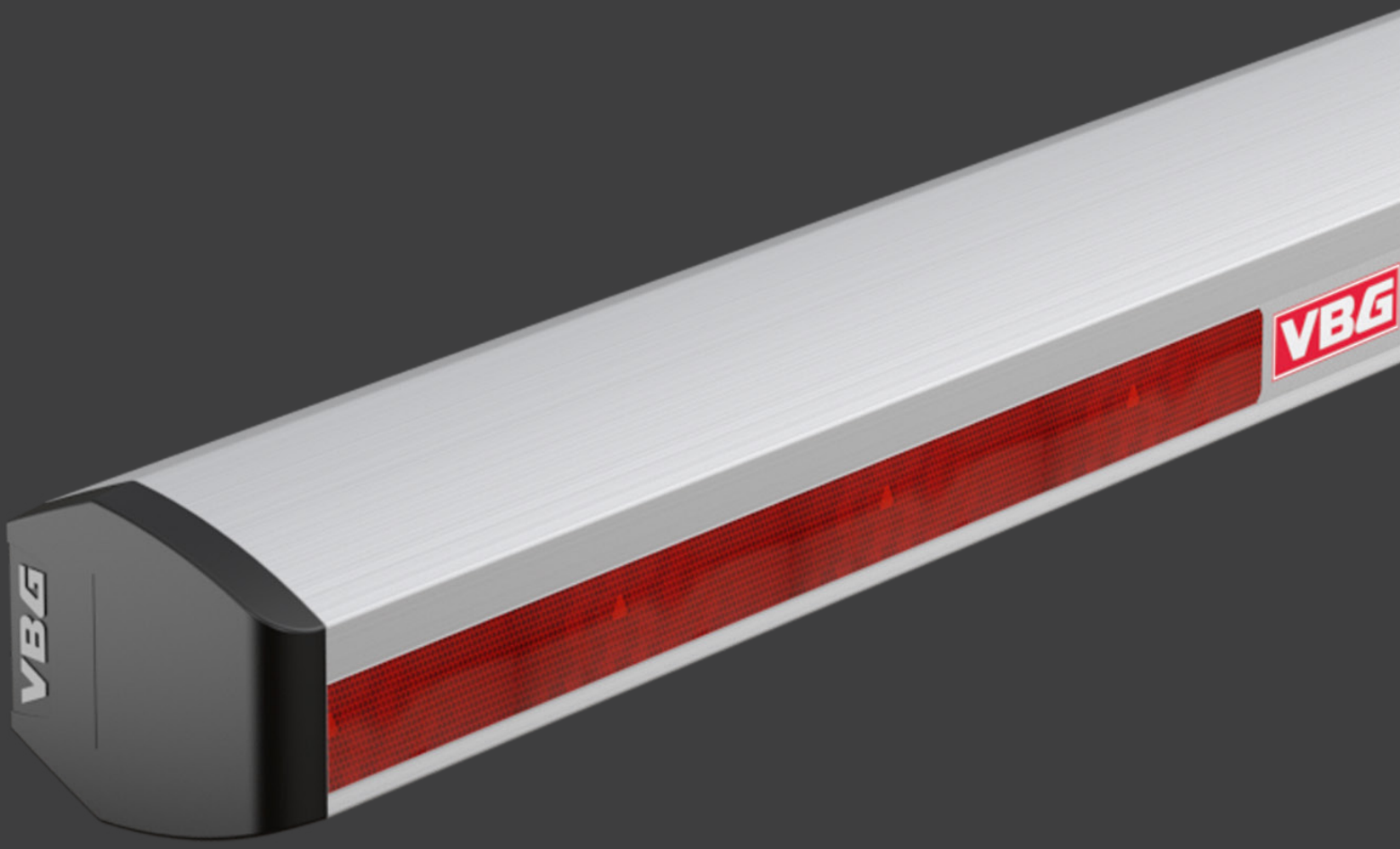

2024

Riktlinjer för inspektion och service

Underkörningsskydd

VBG

Allmän information

Allmänt
De komponenter som används för sammankoppling av bil och släpfordon utsätts, även vid normal användning, för mycket höga påkänningar. Regelbunden service och underhåll är en förutsättning för att mekanismen till underkörningsskyddet skall fungera väl under hela sin livslängd.
Längden på serviceintervallen beror på bruk, väg- och klimatförhållanden mm. Servicen kan lämpligen utföras i samband med övrig översyn av fordonet, exempelvis varje 60 000 eller 90 000 km alternativt årligen.
Om den dagliga översynen eller säkerhetskontrollen visar att någon av funktionsbegränsningarna överskridits eller att produktens funktion är nersatt skall service genomföras omedelbart.
Att någon av produktens funktionsbegränsningar överskridits är en indikation på att även övriga delar kräver service.
Kontrollera att alla typskyltar, varnings- och informationsdekaler är läsbara och ej övermålade, bortspolade eller på annat sätt skadade. Oläsbara dekaler skall bytas ut och kan beställas från VBG Truck Equipment.

Om underkörningsskyddet har skadats på grund av exempelvis överknytning, dikeskörning, påbackning eller påkörning skall underkörningsskyddet med infästningsdetaljer bytas.

Följ alltid VBG:s anvisningar och fordonstillverkarens påbyggnadsanvisningar.

Riktlinjer för inspektion och service Underkörningsskydd 2024
© VBG GROUP TRUCK EQUIPMENT AB
Utgåva e, 2024-06-01

Mångfaldigande av innehållet i denna publikation, helt eller delvis, är förbjudet utan skriftligt medgivande av VBG GROUP TRUCK EQUIPMENT AB.
Förbudet gäller varje form av mångfaldigande i alla typer av medier, inklusive elektroniska sådana.

Symbolförklaring

Allvarlighetsgrad
3 = STOPP för fortsatt användning.
2 = Åtgärda snarast, inom 4 veckor.
1 = Åtgärda vid tillfälle eller vid nästa service. Högst 1 år.

VARNING!
När skyddsbalk ej är monterad vrids armen uppåt med mycket stor kraft och hastighet när den frigörs.

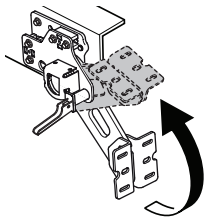

VARNING!
Klämrisk. Stå ej i riskområdet när underkörningsskyddet URSP är aktiverat.

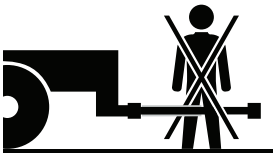

		Moment (Nm)	
Dimension	Kvalitet	Fläns	Bricka
M14	8.8	140	125
M14	10.9	163	
M16	8.8	210	195
M16	10.9	250	290
Föreskrivna åtdragningsmoment gäller för skruvsatser levererade från VBG Group Truck Equipment AB.			

Innehållsförteckning

Allmänt om underkörningsskydd 4
Fällbart underkörningsskydd EUF/EUF-2/EUF-3/EUFA/
EUF 180 6
Bakåtflyttat underkörningsskydd UPSO 8
Utskjutbart underkörningsskydd URSP/URSP 180/
URSP 180 Nordic 10

Kontrollpunkt	Symptom	Fel
Skyddsbalkar/gavlar.	Rörelse i området kring skruvförband skyddsbalk/gavel/bilram.	Lösa skruvförband mellan bilram/gavel och/eller gavel/skyddsbalk.
Skyddsbalkar/gavlar.	Färgsläpp, rostfärgning av skyddsbalk, flagor av rost, porositeter.	Rostangrepp/gravrost.
Skyddsbalkar/gavlar.		Skadad/deformerad skyddsbalk och/ eller gavel.

Kontrollmetod	Krav, slitagegränser, etc.	① ② ③ Anvisning för åtgärd
Kontrollera visuellt. Fastsättning och skador. Rörelser mellan skyddsbalk/gavel eller gavel/bilram. Deformationer av skyddsbalk eller gavel. Svetslagningar. Rostskadekontroll med verktyg utförs när rostangrepp konstaterats. Lösa skruvar. Sprickor. Glapp i leder.		
Ta tag i skyddsbalken och skaka och lyssna efter knäppande ljud, alternativt slamrande ljud. Var uppmärksam på om rost förekommer kring skruvskallar och även hål där skruv eventuellt har suttit. Kontrollera om någon rörelse har förekommit i skruvförband. Kontrollera om någon rotation åstadkoms vid kontrolldragning till föreskrivet åtdragningsmoment enligt tabell på sidan 2.	Ingen rörelse tillåts, allt skall vara stumt. Ingen rotation får förekomma vid kontrolldragning till föreskrivet åtdragningsmoment. Föreskrivna åtdragningsmoment gäller för skruvsatser levererade från VBG GROUP TRUCK EQUIPMENT AB.	
Kontrollera visuellt. ”Gravrost”, speciell uppmäksamhet skall riktas mot insidan av hålrum och delvis slutna utrymmen. Konstaterade angrepp av ”gravrost” undersöks med hacka och stålborste.	”Gravrost” får ej förekomma. Gravrost = Rostflagor som lossnat eller som kan knackas loss från grundmaterialet och/eller porositeter som går ned i grundmaterialet tillåts inte.	② Vid gravrost skall skadade delar bytas ut. Ingen svetslagning får förekomma.
Kontrollera visuellt. Fastsättning och skador. Glidmärken mellan skyddsbalk/gavel, gavel/bilram efter överbelastning. Deformationer av skyddsbalk eller gavel. Sprickor, störst risk för sprickbildning är i närheten av bockradier, svetsar och hålkanter.	Generellt är inga deformationer tillåtna.. Avvikelse från teoretisk yta/form större än angivna mått betraktas som deformation. X = 50-100 mm, Y = 2 mm Buckla på plan yta, Z = max 5 mm djup på diameter 50-100 mm. Sprickor, svetslagning eller riktning är inte tillåten. 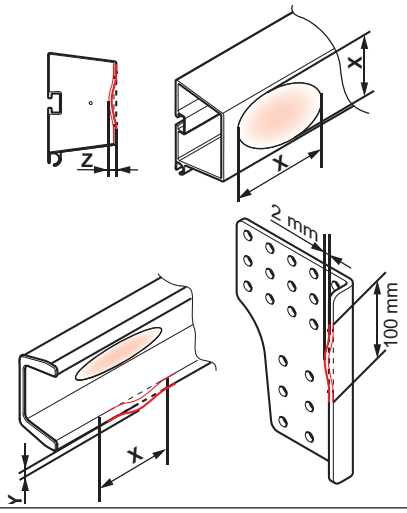	① Skadad/deformerad skyddsbalk och/eller gavel skall bytas ut. ③ Skadad/deformerad gavel i kombination med dragbalk och koppling skall bytas.

Kontrollpunkt	Symptom	Fel
Fjädrar. 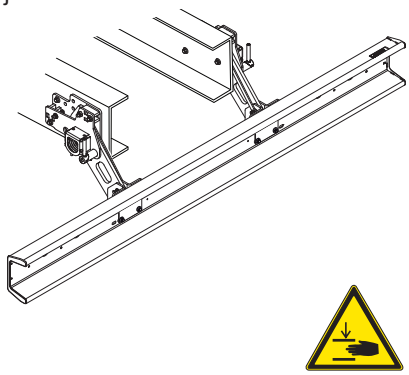	Skyddsbalken tung att lyfta.	Tung att lyfta. Brott på balansfjädern.
Låssprintar och ledpunkter.	Stor vertikalrörelse av skyddsbalken. Slammer/oväsen. Lampor och armaturer skakar sönder.	Glapp på grund av slitage/ överbelastning.
Låssprintar och ledpunkter.	Tung att förändra läget på eller helt fast.	Tung att ändra läget på p.g.a. rost/is/ smuts i glidytorna.
Låssprintar och ledpunkter.	Går ej att låsa/låsa upp.	Går ej att låsa/låsa upp. Deformation i låsmekanism.
Låssprintar och ledpunkter.	Går ej att låsa.	Smuts i låshål.

Kontrollmetod	Krav, slitagegränser, etc.	① ② ③	Anvisning för åtgärd
Lyftprov med våg. 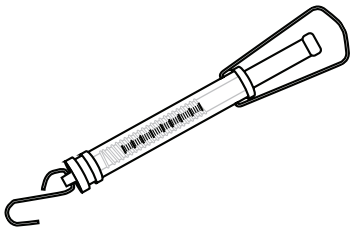	Max 40 daN lyftkraft.	①	Är någon fjäder av skall denna bytas.
Lyft i skyddsbalken och mät glappet i de olika användningspositionerna.	Max 10 mm glapp vertikalt, mätt vid skyddsbalken.	①	Vid glapp större än 10 mm skall slitna delar bytas ut.
Lyftprov med våg.	Max 40 daN lyftkraft.	①	Spola rent med vatten och luft och smörj därefter upp alla ledpunkter och gör förnyat lyftprov. Hjälper detta inte måste skadade detaljer bytas.
Kontrollera låsfunktion genom att försöka att öppna/stänga.	Skall alltid fungera.	②	Spola rent med vatten och luft och smörj därefter upp alla ledpunkter och gör förnyat lyftprov. Hjälper detta inte måste skadade detaljer bytas.
Kontrollera låsfunktion genom att försöka att öppna/stänga flera gånger.	Skall alltid fungera.	②	Kontrollera låsfunktion genom att försöka att öppna/stänga flera gånger. Spola rent med vatten och luft och smörj därefter upp alla ledpunkter och gör förnyat lyftprov. Hjälper detta inte måste skadade detaljer bytas.

Kontrollpunkt	Symptom	Fel
Låssprintar och glidytor. 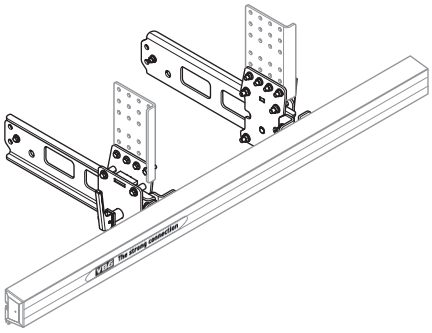	Tung att förändra läget på eller är helt fast.	Tung att ändra läget på p.g.a. rost/is/ smuts i glidytorna.
Låssprintar och glidytor.	Går ej att låsa/låsa upp.	Går ej att låsa/låsa upp p.g.a. smuts, korrosion, is eller deformation i låsmekanism.
Stor vertikalrörelse av skyddsbalken. Skramlar/väsnas vid körning. Lampor och armaturer skakar sönder.	Glapp i låssprintar p.g.a. slitage.	Lyft underkörningsskyddet i vilo- samt bruksläge.

Kontrollmetod	Krav, slitagegränser, etc.	① ② ③	Anvisning för åtgärd
Förflytta skyddsbalken till de olika positionerna. Kontrollera om något är deformerat.	Samtliga positioner skall vara möjlig att använda.	②	Vid deformation skall detaljen bytas ut. Om inget är deformerat, spola rent med vatten och luft och smörj därefter upp alla glidytor med tunn olja och gör förnyat förflyttningsprov. Hjälper detta inte måste infästningen justeras eller skadade detaljer bytas.
Kontrollera låsfunktion genom att försöka att öppna/stänga.	Skall alltid hållas rent, välsmort och fungera.	②	Spola rent med vatten och luft och smörj därefter upp alla ledpunkter/glidytor och gör förnyat prov. Hjälper inte detta är någon komponent skadad och skall då bytas.
Kontrollera låsfunktion genom att försöka att öppna/stänga.	Max. 15 mm rörelse/glapp vid skyddsbalken.	②	Byt ut slitna delar.

Kontrollpunkt	Symptom	Fel
Leder/armar. 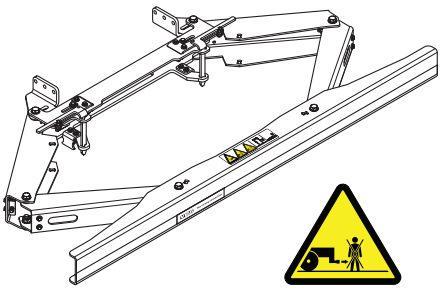	Stor vertikalrörelse av skyddsbalken. Skramlar/väsnas vid körning. Horisontalglapp.	Glapp/spel i leder/armar.
Leder/armar.	Svårmanövrerat skydd.	Skyddet kärvar p.g.a. smuts/sand/grus i leder och glidytor.
Leder/armar/skyddsbalk, skruvförband. Plastlager.	Svårmanövrerat/kärvar. Sitter snett. Krökta/böjda komponenter.	Skadade/deformerade eller lösa komponenter. Trasiga plastlager.
Cylinder/ventil/hydraulsystem.	Skyddet flyttar sig långsamt över tid. Synbart oljeläckage. Kan kanske flyttas långsamt med handkraft.	Underkörningsskyddet flyttar sig under körning, alternativt när motorn är frånslagen p.g.a. luft i systemet, felaktiga ventiler, otäta ventiler, läckage i anslutningar eller internläckage i cylindern.
Leder/armar/balk.	Låspinnar går ej att sätta in eller ta ur.	Skadade armar/balk.
URSP 180 Nordic Parallellstag/fästvinklar.	Skyddet rör sig inte i en parallell rörelse mellan sina två positioner.	Skadade parallellstag.

Kontrollmetod	Krav, slitagegränser, etc.	① ② ③	Anvisning för åtgärd
Lyft och mät vertikala rörelsen vid skyddsbalken då skyddet är utfällt.	Max vertikalrörelse i utskjutet läge 25 mm. Inget horisontellt spel.	①	Momentdrag lederna och kontrollera på nytt. Vid behov skall slitna komponenter bytas. Justera med justerskruv.
Kontrollera visuellt för smuts etc.	Skall alltid hållas rent, välsmort och fungera. URSP 180 skall ej smörjas.	①	Spola rent med vatten och luft och smörj därefter upp alla ledpunkter/glidytor och gör förnyat prov. Hjälper inte detta är någon komponent skadad och skall då bytas.
Kontrollera att skyddet kan skjutas ut/in utan svårigheter och inga komponenter är deformerade.	Skall lätt manövreras och låsas i de två alternativa positionerna och alla skruvförband dragna till föreskivet åtdragningsmoment. Inga bärande delar får vara deformerade (armar, balk).	①	Justera infästningen och momentdrag skuvförbanden. Bärande skadade delar skall bytas.
Kontrollera ev. oljeläckage. Drag kontinuerligt under en minut i det hopskjutna skyddet med avstängd motor. Kontrollera att lasthållningsventil och motorslid är monterade korrekt.	Hydraulsystemet skall var uppbyggt enligt schema, inget oljeläckage skall förekomma och skyddet skall vara stumt och inte ge efter vid drag i sitt hopskjutna läge.	①	När systemet är korrekt uppbygt och inget oljeläckage förkommer skall luftning genomföras. Hjälper inte detta skall komponent för komponet kontrolleras för inre läckage och bytas vid behov.
Kontrollera att skyddet kan skjutas ut/in utan svårigheter och att inga komponenter är deformerade.	Inga bärande delar, som armar, balk och gavel, får vara deformerade. Leder/armar ska kunna låsas i de två alternativa positionerna.	②	Byt ut skadade delar eller hela skyddet.
Kontrollera rörelse visuellt.	Skyddet ska röra sig parallellt mellan sina två positioner.	①	Byt ut skadade delar eller hela skyddet.

The strong connection

MEMBER OF VBG GROUP

www.vbg.eu